Dervaux
DISTRIBUTION | Sicame Group

Normes
UTE NF C66-428
GTE B 23.11204

NV1... / TN1.. / M..

Domaine d'application : **HTA**

Armement nappe voûte

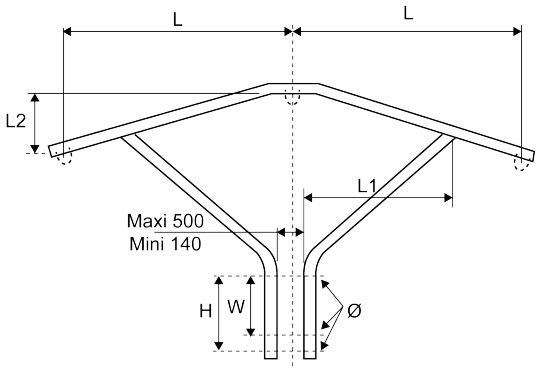

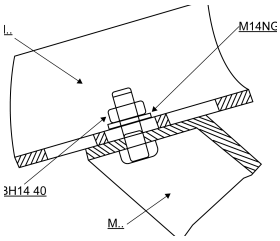

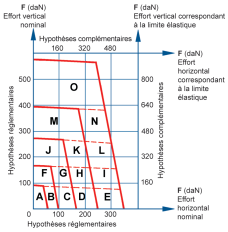

Réf.	Réf. Enedis	Code Enedis	Dimensions							Poids (kg)	Composition
			Longueur L (mm)	Longueur L1 (mm)	Longueur L2 (mm)	Largeur W (mm)	Hauteur H (mm)	Dimension entre les câbles U (mm)	Diamètre Ø (mm)		
NV1 70 70	NV1 70 70	6857234	1500	930	418	420	490	70	16	49	**1 x TN1 70 / 2 x M70 / 2 x BH14 40 / 2 x M14NG**

U = cornière

sicame FRANCE
0801 802 119 Service & appel gratuit
• sicame-france.com
• info@sicamefrance.com
• 1 Avenue Basile Lachaud - B.P N°1 - 19231 Pompadour Cedex, France