H61 Type F (avec tirant) / F2R (avec renforts)

Domaine d'application : HTA

Herse d'ancrage simple

Description :

Caractéristiques mécaniques :

- Nos armements sont donnés pour les efforts admissibles par phase suivant l'effort longitudinal (**Fig. 1**) et l'effort vertical (**Fig. 2**).
- Sur demande, nos armements existent aussi avec les écartements E = 1800, 2100 et 2400mm et avec un ou deux renforts et s'appellent FR ou F2R

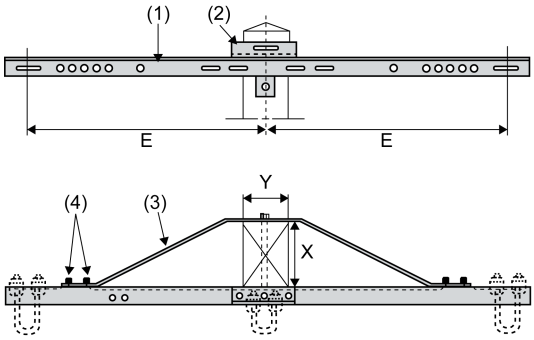

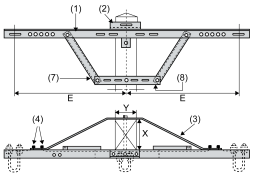

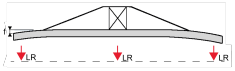

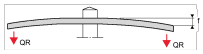

Réf.	Dimensions				Composition	Q Regulatory	L Regulatory
	Y Maxi	X Mini	X Maxi	Espacement des trous "E" (mm)			
H61 70 1500 F	300	135	340	1500	**1 x** Traverse (1) / **1 x EH 61** (2) / **1 x** Tirant (3) / **6 x BH 14x30** (4)	1.1	9

Toutes les herses sont livrées sans étrier.

sicame FRANCE

0801 802 119 Service & appel gratuit

• sicame-france.com

• info@sicamefrance.com

• 1 Avenue Basile Lachaud - B.P N°1 - 19231 Pompadour Cedex, France