Dervaux
DISTRIBUTION | Sicame Group

# BT70 150

Domaine d'application : HTA

## Ferrure de poteaux pour isolateurs rigides

### Description :

### Bras de tête pour poteau

### Utilisation:

- Force selon hypothèse réglementaire : H=1kN - Q=2kN
- Force selon hypothèse complémentaire : H=1,6kN - Q=3.2kN

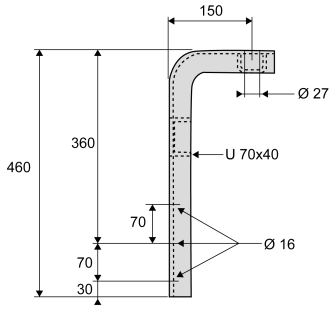


| | Hypothèse réglementaire | | Hypothèse complémentaire | |
|---|---|---|---|---|
| | H (kN) | Q (kN) | H (kN) | Q (kN) |
| 1 BT + 2 BI | 100 | 200 | 160 | 320 |
| 1 BTR + 2 BIR | 250 | 400 | 400 | 640 |

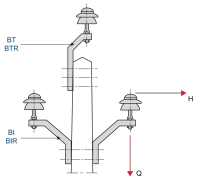


| Réf. | Réf. Enedis | Code Enedis | Q Regulatory | Q Additional | H Regulatory | H Additional |
|---|---|---|---|---|---|---|
| **BT70 150** | BT70 150 | 6851108 | 2 | 3.2 | 1 | 1.6 |

* R = Hypothèse Réglementaire / A = Hypothèse Complémentaire




sicame FRANCE
0801 802 119 Service & appel gratuit
• info@sicamefrance.com
• sicame-france.com
• 1 Avenue Basile Lachaud - B.P N°1 - 19231 Pompadour Cedex, France